Pulse

Potente, moderno y adaptable, disponible en 200W y 240W, ofreciendo la iluminación ideal para grandes espacios sin comprometer la eficiencia.

Con su función de CCT seleccionable, podrás elegir la tonalidad de luz que mejor se adapte a cada ambiente: cálida, neutra o fría. Así, obtendrás siempre la atmósfera perfecta, ya sea para resaltar un área de trabajo, un espacio comercial o una instalación deportiva.

La campana combina alto rendimiento y flexibilidad, convirtiéndose en la opción inteligente para quienes buscan potencia, estilo y ahorro en un solo reflector.

RoHS CE DLC LISTED PREMIUM

ErP CB ENEC

100 MIL v L70B50

5 AÑOS DE GARANTIA

IP65

Protección IK08

Ventajas:

- Separación del compartimento electrico, del compartimento óptico.
- Compatible con sistema de telegestión.
- Protección contra sobrevoltajes transitorios.
- No requiere uso de herraminetas

Aplicaciones

Plantas de Manufactura

Naves Industriales

Supermercados

Centros logísticos

Esta ficha ha sido revisada hasta el día 18 de Febrero 2026

Características Generales:

Código:	UFOP-200			UFOP-240		
Potencia Nominal de la Luminaria:	120W	150W	200W	150W	200W	240W
Garantía técnica:	5 años					
Álturа sobre nivel del Mar:	Hasta 3000msnm					
Humedad Relativa:	≥70%					
Temperatura Ambiente:	-30 a 50°C					
Flujo Hemisférico superior:	1,10%					

Características Eléctricas del Sistema de Distribución:

Voltaje Nominal - Trifásico	110-121V	220-227V
Frecuencia	60Hz	

CCT & Selección de Potencia

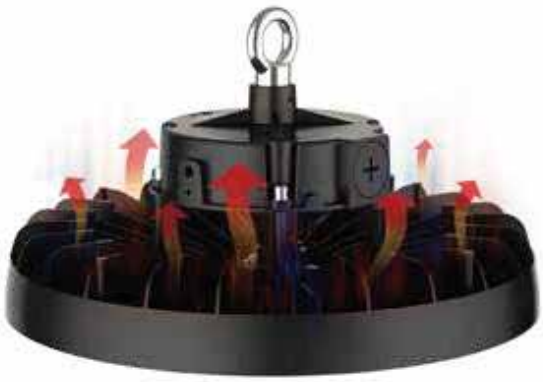

El disipador de calor consta de perfiles de aluminio fundido a presión y controladores MOSO confiables que aseguran una transferencia de calor rápida y un excelente rendimiento de disipación de calor, brindando una eficiencia de hasta 160 lm/W. La rápida transferencia de calor aumenta efectivamente la vida útil de la luminaria.

Fotometría de la Luminaria:

Potencia	200W	240W
Fuente de Luz:	LED	
Flujo Luminoso total de la Luminaria:	32300 Lm	38400 Lm
Eficacia Lumínica:	160 Lúmenes/ Watts	
Reparto del Flujo Luminoso:	Simétrico 120°	
Temperatura de Color CCT :	3000K°-4000K°-5000K°	
Cantidad de Leds	448	560
Vida útil del Sistema:	L70 B50≥ 100,000 Horas	

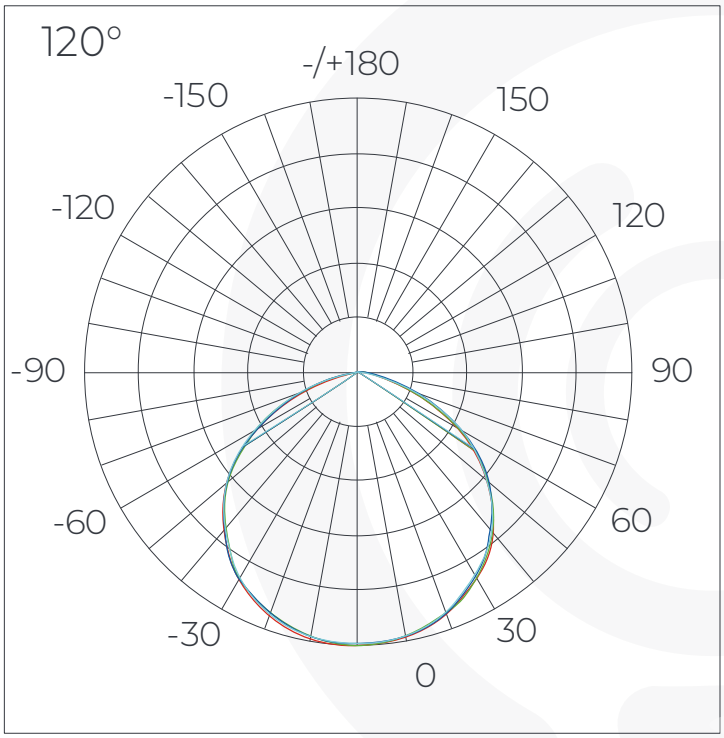

Características Eléctricas:

Voltaje de la Luminaria	100-277 V
Factor de Potencia de la Luminaria	≥ 0.92
Clase Eléctrica	I
Distorsión Armónica Total THD	<20%
Dispositivo de Protección	6 kV
Acometida de Alimentación	De acuerdo a los requirimiento locales

Características Mecánicas:

Material Carcasa:	Aluminio inyectado a presión
Material del Difusor:	Policarbonato
Color:	Negro
Grado de Protección:	IP65
Resistencia a Impactos:	IK08
Accesorios Metálicos y Tornillos:	De acuerdo 60598-1
Ventilación:	Autoventilada a través de la carcasa

Dimensiones:

UFOP-3200

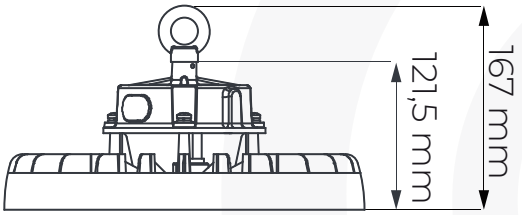

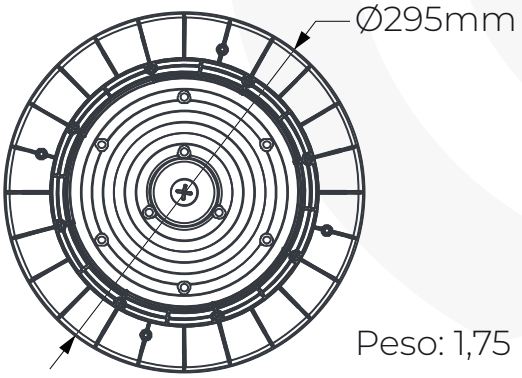

Peso: 1,75 Kg

UFOP-3240

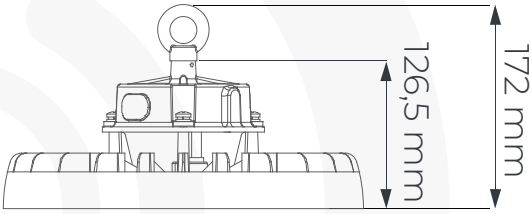

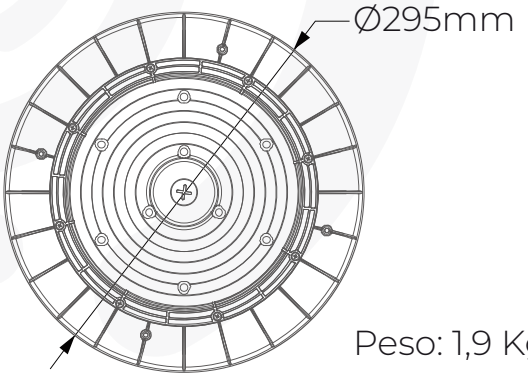

Peso: 1,9 Kg

LED:

Flujo Luminoso:	225-235 lm/chip
Reproducción de Color:	≥ 70%
Tipo de Chip Led:	2835
Temperatura de Color:	3000°K | 4000°K | 5000°K

Lente:

Marca:	Tejin 1250Z
Procedencia:	Japon
Material:	Policarbonato

Driver:

Codigo:	UFOP-3200	UFOP-3240
Rango de Voltaje de Entrada V:	90~305VAC	
Rango de corriente de Salida mA:	0.45~0.93A	0.55~1.1A
Rango de Voltaje de Salida V:	180~260VDC	
Clase Eléctrica:	CLASE I	
Frecuencia:	50/60 Hz	
Temperatura Máxima de Operación:	+50°C	
Distorsión Armónica THD:	<20%	
Protección contra Incremento de temperaturas:	OTP(90~100°C)	
Eficiencia:	>91%	

Accesorios:

Brazo Ajustable

Codigo:	BRACK-090
Ángulo:	90°
Dimensiones	196*150*56mm
Material	Aluminio

Sensores:

MC079D IR	MC079D 99	Control Remoto

Codigo:	MC079D IR	MC079D 99
Voltaje nominal:	12 ± 1 VDC	11-13 VDC
Voltaje de operación:	12 VDC	-
Corriente de trabajo:	-	24± 3mA
Voltaje de rizado:	< 100 mVp-p	<100 mVp-p
Señal de salida:	0-10 VDC (dimming signal)	0-10 VDC (dimming signal)
Modo de detección:	PIR (Infrarojo Pasivo)	Microondas 5.8 GHz ± 75 MHz
Potencia de transmisión:	-	Máx. 3mW
Niveles de atenuación:	10% (1.4–1.6V), 20% (1.9–2.1V), 30% (2.9–3.1V), 50% (4.9–5.1V)	10% (1.4–1.6V), 20% (1.9–2.1V), 30% (2.9–3.1V), 50% (4.9–5.1V)
Prioridad de luz diurna:	ON: 5/15/30/50/100/150 Lux OFF: 150/200/300 Lux	-
Rango de detección:	2-4 m	A 10 m de altura: ≥4 m (0.3 m/s) / ≥3 m (1 m/s)10m (máx. 12 m)
Áltura de instalación:	10m (máx. 12 m)	10 m (máx. 12 m)
Ángulo de detección:	-	82° (plano XZ) / 95° (plano YZ)
Temperatura de trabajo (Ta):	-20 ~ 55°C	-25 ~ 60 °C
Temperatura de Almacenamiento:	-40~ +80HR ≤85%	-40~ +80HR ≤85%
Certificación:	UL 8750	CE
Grado de protección:	IP65	IP65
Tipo de Cableado:	Tipo Thimble	Tipo Auricular
Garantía:	3 años	5 años

MC079D IR

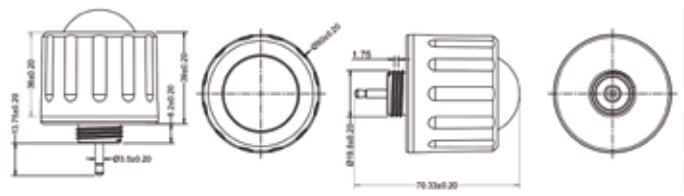

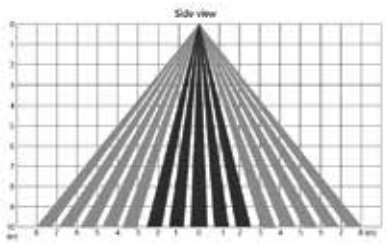

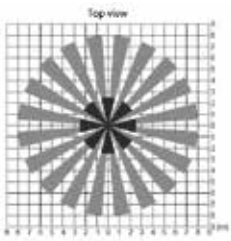
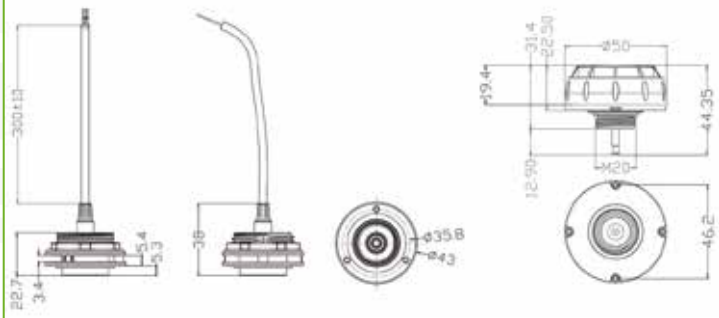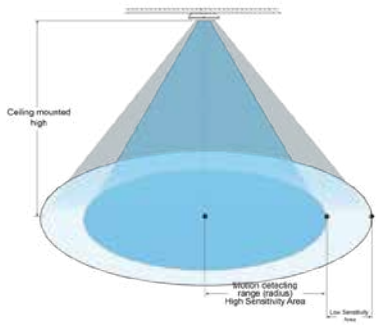
MC079D 99